SEZIONE TRASVERSALE PONTE SUL FIUME BRENTA
scala 1:50

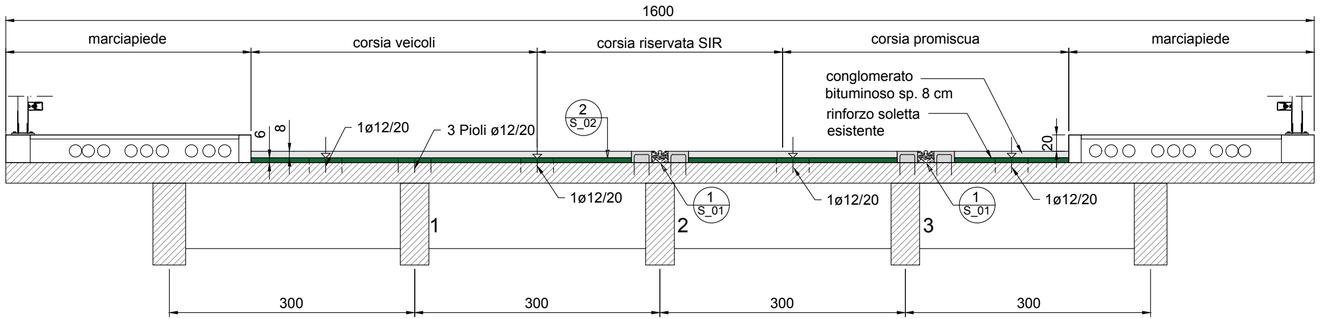

Materiali e disposizioni costruttive

CALCESTRUZZO (UNI EN 206-1)	
Classe (MPa)	C35/40
Classe esposizione ambientale	XC4-XF4
Cemento tipo	32.5 N
Rapporto max acqua/cemento	0.45
Contenuto min. cemento (kg/mc)	360
ø max inerti (mm)	12
Classe di consistenza	S5
Copriferro minimo (mm)	20

ACCIAIO per calcestruzzo	
Acciaio per barre di armatura	B450C
Sovrapposizioni aramtura (ove non indicato)	50ø

ANCORAGGI	
Ancorante chimico	Tipo Hilti HIT-RE 500 V4

NOTE CALCESTRUZZO:
- Aggregati secondo UNI EN 12620 resistenti a gelo/disgelo
- Aggiunta di microfibre sintetiche strutturali tipo CHRYSO Fibre S25 dosaggio 3 kg/m3
- Aggiunta di additivo riduttore del ritiro idraulico tipo MasterLife SRA 915 dosaggio minimo 1%

NOTA:
Prima del getto applicare un promotore di aderenza epossidico tipo Mapei Eporip.

PARTICOLARE 1
scala 1:10

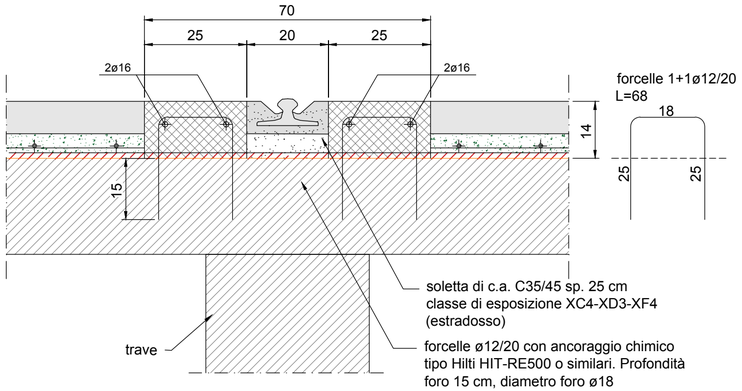

SEZIONE LONGITUDINALE SU CORDOLO ROTAIA
scala 1:10

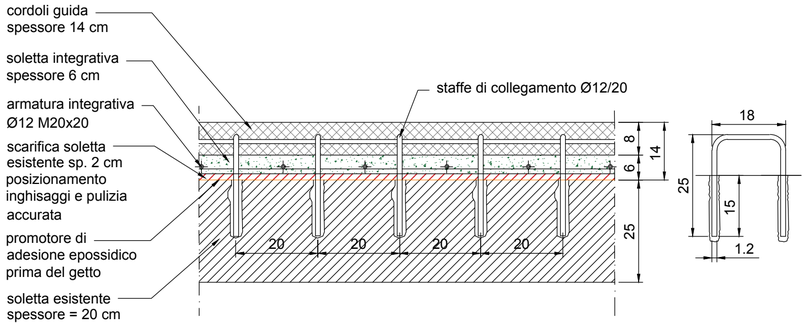

studio di ingegneria RS
Galleria Trieste 5 - 35121 Padova
tel. 049 2139507 - email ingrs@rsingegneria.com

Finanziato dall'Unione europea Next Generation EU
MIT MINISTERO DELLE INFRASTRUTTURE E DEI TRASPORTI
Italiadomani PIANO NAZIONALE DI RIPRESA E RESILIENZA
Comune di Padova
APS holding APS Holding S.p.A.
Comune di Vigonza
Comune di Rubano

IL RESPONSABILE UNICO DEL PROCEDIMENTO
Dott. Ing.Diego Galiazzo

NGEU PNRR M2C214.2 - MISSIONE 2 - COMPONENTE 2 - INVESTIMENTO 4.2 - SVILUPPO TRASPORTO RAPIDO DI MASSA - REALIZZAZIONE DELLA LINEA TRANVIARIA SIR 2

CIG B67BB4F3ED - CUP H94I19000130004

PERIZIA DI VARIANTE N°2

LOTTO EST - STRALCIO PONTE DI BRENTA
LOTTO OVEST - STRALCIO CENTRO

COMMITTENTE:	R.U.P.:
APS Holding S.p.A.	Dott. Ing. Diego GALIAZZO

IMPRESA APPALTATRICE:
CSE CONSORZIO STABILE EUROPEO

REDATTO DA:
E-Farm engineering & consulting
E-Farm engineering & consulting
35010 Peraga di Vigonza (PD) - via Germania, 7
Società con Sistema Qualità
Certificato secondo UNI EN ISO 9001:2008

A - ADEGUAMENTO PONTE SUL BRENTA
Ponte di Brenta - Sezione e particolari

REVISIONE	DATA	DESCRIZIONE	REDATTO	CONTROLLATO	AUTORIZZATO
0	Luglio 2026	PRIMA EMISSIONE	EF	EF	EF

ALL. N.
PW_2_PV_P_VI_099_0001
Rif. Progetto Esecutivo:
Rif. Progetto Costruttivo:
DATA :
LUGLIO 2026

OPERA PROTETTA AI SENSI DELLA LEGGE 22 APRILE 1941 N° 633 TUTTI I DIRITTI RISERVATI. QUALSIASI RIPRODUZIONE ED UTILIZZAZIONE NON AUTORIZZATE SARANNO PERSEGUITE A RIGORE DI LEGGE